Kāpnes KP - 3

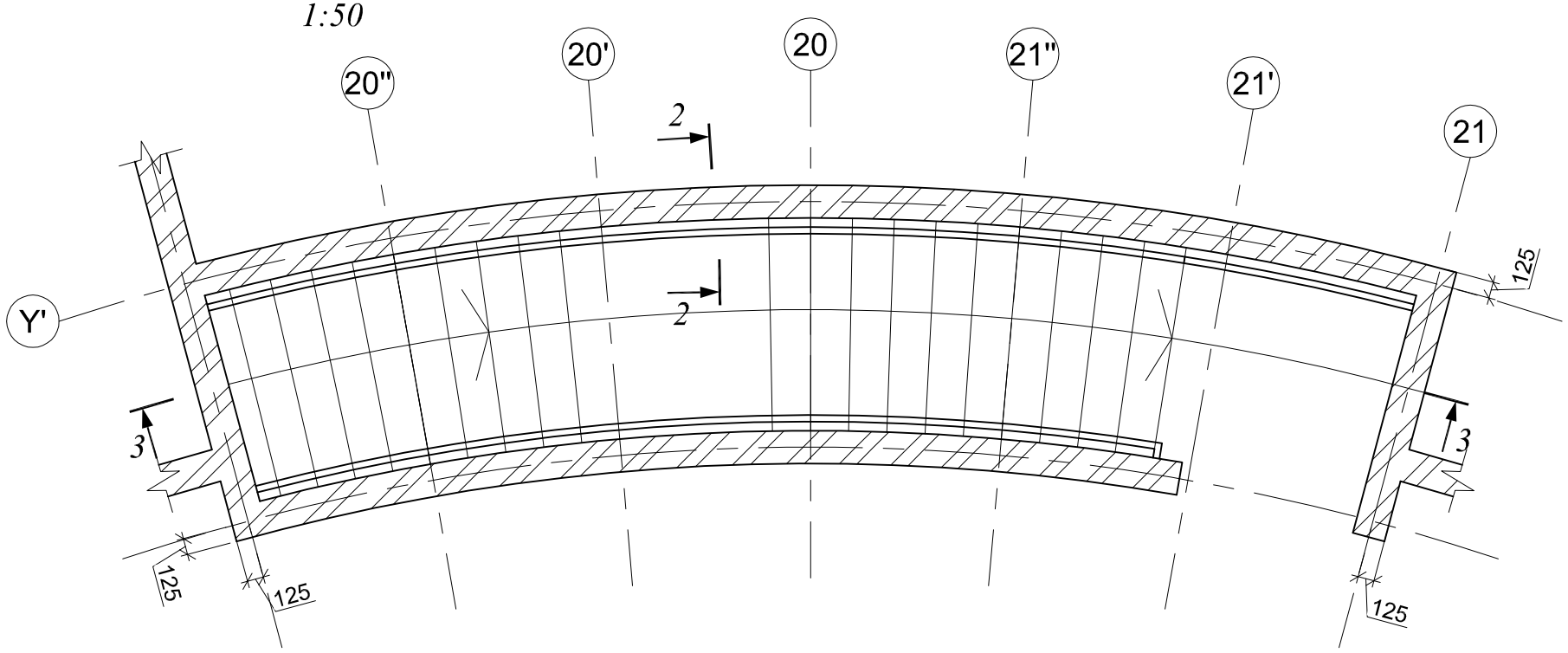

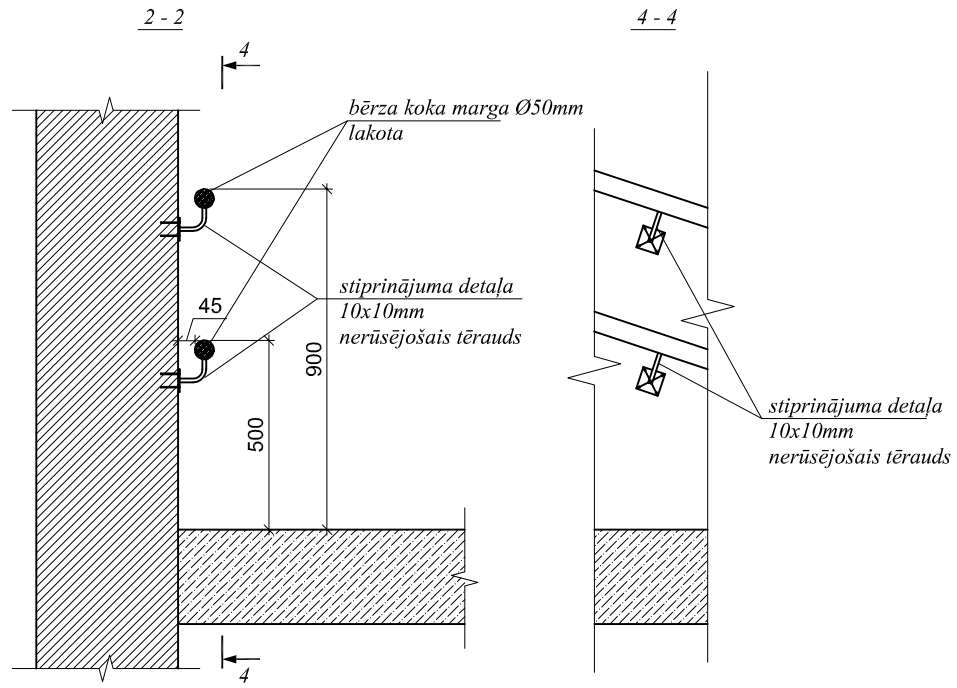

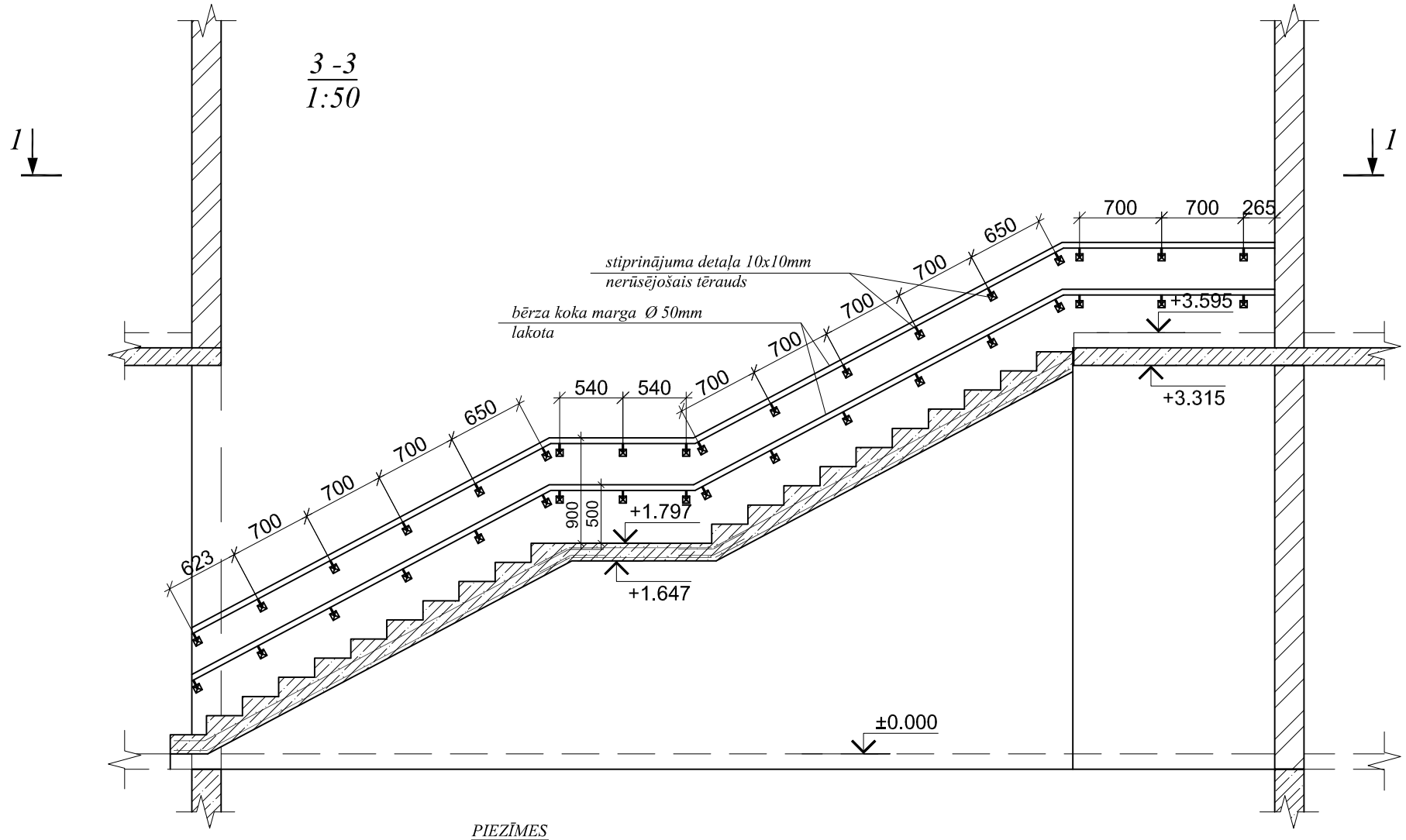

PIEZĪMES

1. *Kāpņu nesošo konstrukciju statīt BK sadaļā.*
2. *Kāpņu margas rokturis izgatavojams no koka, stiprinājuma detaļas no metāla.*
3. *Kāpņu margas siprinājuma elementi - nerūsējošais tērauds.*
4. *Kāpņu margu koka rokturis dabīgā bērza tonī, lakojams.*

ar.4	projektētājs SIA "AR.4" Zemitāna iela 2b, tel. 67540306	
	pasūtītājs Mārupes novada Dome	
objekts	Pirmsskolas izglītības iestādes tehniskā projekta piesaiste Rožu iela 35, Mārupe, Mārupes novads	
rasējums	KĀPNES KP-3 MARGU RASĒJUMI	stadija TP AR 35 M 1:50, 20
proj.vad.	Andris Vītols	Pasūtījuma Nr. 2014-12
arhitekts	Ieva Spriņģe	Arhīva Nr. 2014-12
arh. tehn.	...	Datums
...		Datums 08.09.2014.